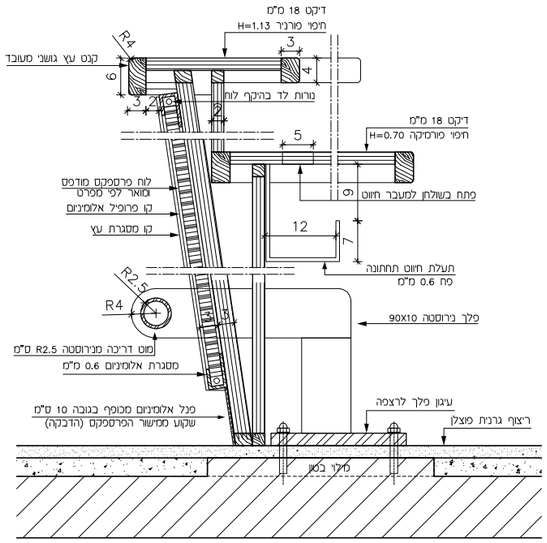

פרט חתך בדלפק 1:5

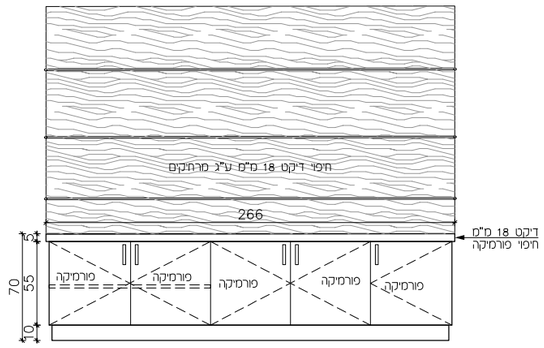

חזית ארון אחורי, 1:20

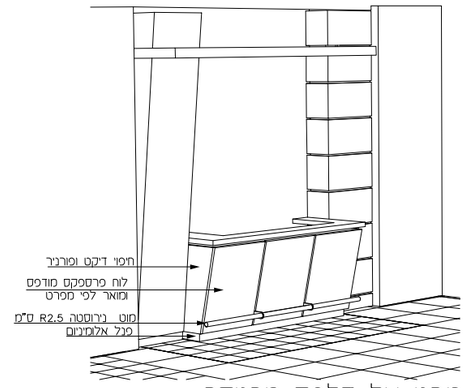

מבט על דלפק מכניסה

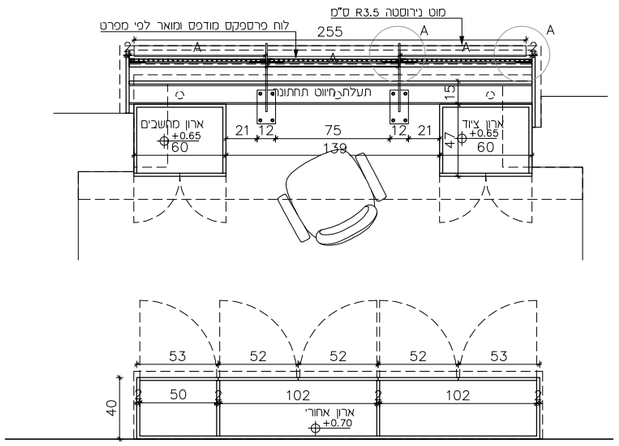

תכנית במפלס +0.60, 1:20

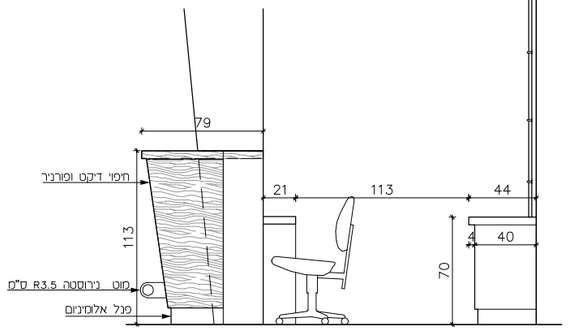

חזית צד דלפק, 1:20

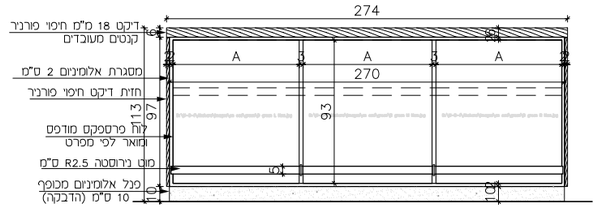

חזית קדמית דלפק, 1:20

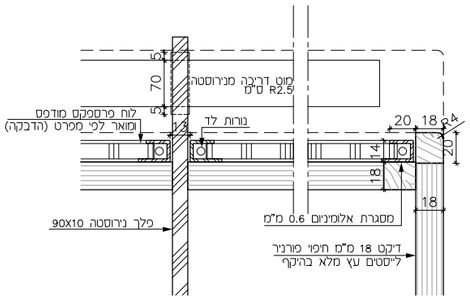

פרט A, חיבור פינת דלפק
ולוח פרספקס 1:2

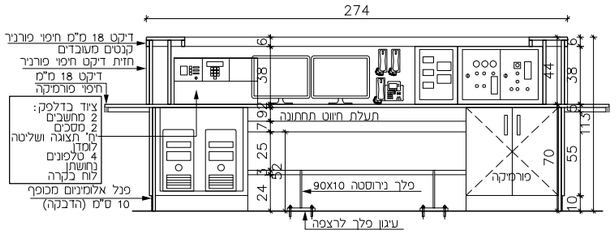

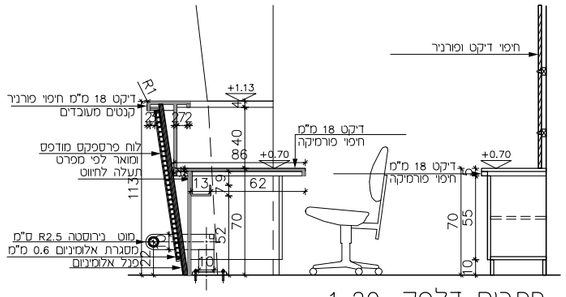

חתכים דלפק, 1:20

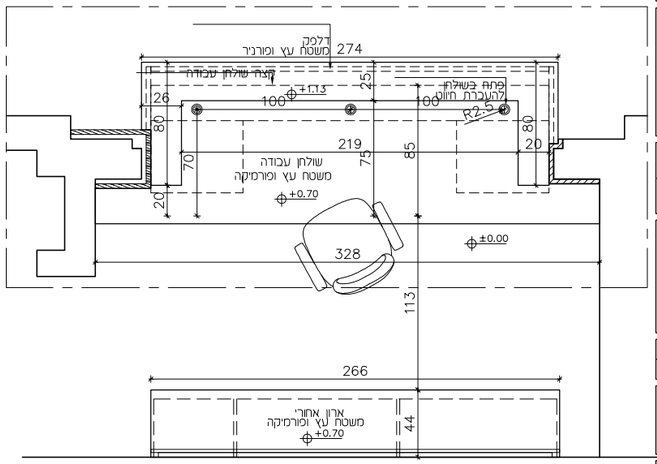

תכנית על, דלפק וארון אחורי, 1:20

תאריך	תפוצה
13.03.11	מזמין

תאריך	שינויים

הכשרת הישוב בסמ"ח

שם הפרויקט:
הכשרת היישוב הכשרה ביטוח בסמ"ח

מהדורה	תאריך:	גליון:
A	30/01/11	07
קובץ: lobby new	קנ"מ: 1:20	

שם השרטוט:
לובי כניסה דלפק קבלה פרטים

לעיון	לאישור	למכרז	לביצוע

אודי קרמסקי אדריכל
רחוב הס 1, תל אביב
נייד: 050-7427110
טל: 077-5503951 פקס: 077-5503952
cramsky@bezeqint.net

על המבצע לבקר את המדידה ולוודא למתכנן על כל טעות, סטיה, או אי התאמה בתכנית ו/או בבנין בטרם המשך עבודה.
המבצע יחזיק באחריות בכל עת פס סעדים של התכנית.
המבצע שמשש אל רק בתכנית שאושרה "לבצוע".
אין על המבצע לקבוע סדרה על ידי סדרה ע"ג השרטוט המתכנן הוא הבעל הבלעדי של הבנין ז אין לעשות בה אי בהיעות הבלעים בה כל שימוש ללא מתן אישר בכתב מן המתכנן.